DEVISION
Архитектура и брендинг

Общество с ограниченной ответственностью "АР"
Рег. №П-026-007203495175-0238 в реестре Союза "СРОП "Западная Сибирь"

Заказчик: ООО "ИДК"ЭНКО"

"Комплексная застройка территории, расположенной в границах улиц: Тобольский тракт-Обход города Тюмени (мкр. Губернаторский)". Второй этап

Многоэтажный жилой дом с подземным паркингом ГП-72.106

РАБОЧАЯ ДОКУМЕНТАЦИЯ

Архитектурные решения

10101-ИДК23/86-АР/23-72.106-АР5

Изм.	№док.	Подп.	Дата
1	57-25		05.25
2	04-26		01.26
3	04-26		05.26

2025

DEVISION
Архитектура и брендинг

Общество с ограниченной ответственностью "АР"
Рег. №П-026-007203495175-0238 в реестре Союза "СРОП "Западная Сибирь"

Заказчик: ООО "ИДК"ЭНКО"

"Комплексная застройка территории, расположенной в границах улиц: Тобольский тракт-Обход города Тюмени (мкр. Губернаторский)". Второй этап

Многоэтажный жилой дом с подземным паркингом ГП-72.106

РАБОЧАЯ ДОКУМЕНТАЦИЯ

Архитектурные решения

10101-ИДК23/86-АР/23-72.106-АР5

Директор ООО "АР" М.В. Костыренко

Главный инженер проекта Д.Ю. Аверин

Изм.	№док.	Подп.	Дата
1	57-25		05.25
2	04-26		01.26
3	04-26		05.26

2025

Разрешение	Обозначение	10101-ИДК23/86-АР/23-72.106-АР5
№ 57-25	Наименование объекта строительства	Комплексная застройка территории, расположенной в границах улиц: Тобольский тракт-Обход города Тюмени (мкр. Губернаторский) Второй этап

Изм.	Лист	Содержание изменения	Код	Примечание
Графическая часть:				
1	1	Откорректирована ведомость рабочих чертежей.	1	Изм.1 (Зам.)
	2	Откорректировано расположение приямков относительно КЖ.	1	Изм.1 (Зам.)
	7	Откорректирована толщина стяжки пола	1	Изм.1 (Зам.)

Разрешение	Обозначение	10101-ИДК23/86-АР/23-72.106-АР5
№ 04-26	Наименование объекта строительства	Комплексная застройка территории, расположенной в границах улиц: Тобольский тракт-Обход города Тюмени (мкр. Губернаторский) Второй этап

Изм.	Лист	Содержание изменения	Код	Примечание
Графическая часть:				
2	1	Откорректировано название листа 6.	1	Изм.2 (Зам.)
	2	Добавлено техническое помещение, исключено пом. 1.04, откорректирована площадь пом. 1.03. Добавлена дверь.	1	Изм.2 (Зам.)
	3	Добавлена дверь.	1	Изм.2 (Зам.)
	6	Добавлена спецификация дверей и схема двери. Откорректировано название листа.	1	Изм.2 (Зам.)

Разрешение	Обозначение	10101-ИДК23/86-АР/23-72.106-АР5
№ 04-26	Наименование объекта строительства	Комплексная застройка территории, расположенной в границах улиц: Тобольский тракт-Обход города Тюмени (мкр. Губернаторский) Второй этап

Изм.	Лист	Содержание изменения	Код	Примечание
Графическая часть:				
3	1	Откорректировано примечание в ведомости рабочих чертежей	1	Изм.3 (Зам.)
	2	Отредактирована схема машино-мест. Указан материал колесоотбойника, на схемы машино-мест нанесены габариты	1	Изм.3 (Зам.)
	6	Отредактирована схема машино-мест. Указан материал колесоотбойника, на схемы машино-мест нанесены габариты	1	Изм.3 (Зам.)
	4	Изменены фасадные решения, добавлена отделка композитными панелями в соответствии с фасадными решениями жилой секции	3	Изм.3 (Зам.)
	2	Откорректированы уклоны покрытия подземного паркинга в соответствии с разделом АС	4	Изм.3 (Зам.)
	5	Откорректированы отметки и уклоны кровли подземного паркинга в соответствии с разделом АС	4	Изм.3 (Зам.)

Ведомость рабочих чертежей основного комплекта АР

Лист	Наименование	Примечание
1	Общие данные	Изм.1 (Зам.), Изм.2 (Зам.), Изм.3 (Зам.)
2	План подземного паркинга. Фрагмент плана 1 этажа. Секция 106.5	Изм.1 (Зам.), Изм.2 (Зам.), Изм.3 (Зам.)
3	Разрез 1-1. Секция 106.5	Изм.2 (Зам.)
4	Фасад в осях 12п-10п, 10п-12п, Тп-Пп. Секция 106.5	Изм. 3 (Зам.)
5	План кровли подземного паркинга. Секция 106.5	
6	Площадь машино-мест. Схема машино-мест. Спецификация ворот. Спецификация заполнения дверных проемов. Схема ворот и дверей	Изм.2 (Зам.), Изм. 3 (Зам.)
7	Ведомость отделки стен помещений. Ведомость отделки потолков помещений. Экспликация полов	Изм. 1 (Зам.)

Ведомость ссылочных и прилагаемых документов

Обозначение	Наименование	Примечание
СП 59.13330.2020	Доступность зданий и сооружений для маломобильных групп населения	
СП 113.13330.2023	Стоянки автомобилей	
ГОСТ 31174-2017	Ворота металлические	

Ведомость спецификаций

Лист	Наименование	Примечание
6	Площадь машино-мест. Схема машино-мест. Спецификация ворот. Спецификация заполнения дверных проемов. Схема ворот и дверей	Изм.2 (Зам.), Изм. 3 (Зам.)
7	Ведомость отделки стен помещений. Ведомость отделки потолков помещений. Экспликация полов	Изм. 1 (Зам.)

Основные технико-экономические показатели

№	Показатель	Кол-во
1	Строительный объем, м3	19142,5
1.1	в т.ч. ниже 0.000, м3	18178,4
1.2	выше 0.000, м3	964,1
2.1	Площадь застройки, м2	149,00
2.2	Площадь застройки (с учетом подземного пространства), м2	4039,7
2.3	Площадь жилого здания, м2	4139,8
	в т.ч. жилая часть дома	-
	в т.ч. 1 этаж	135,6
	в т.ч. подземный этаж	4004,2
	Общая площадь парковки	3745,23
3	Этажность	0
4	Количество этажей	1
5	Машино-мест в паркинге, Шт.	117
6	Площадь машиномест, м2	1521

ОБЩИЕ УКАЗАНИЯ

1. Рабочие чертежи разработаны на основании:
· задания на проектирование;
· задания смежных отделов;
2. Место строительства относится к I В климатическому району по СП 131.13330.2020
3. Температура наружного воздуха по СП 131.13330.2020: - средняя наиболее холодной пятидневки - минус 35^1 С
4. Нормативное ветровое давление для I ветрового района - 23 кг/м^2 по СП 20.13330.2016.
5. Нормативное значение снеговой нагрузки для III района - 1,5 кПа по табл. 10.1 СП 20.13330.2016.
6. Зона влажности - 3 сухая по СП 50.13330.2012.
7. За относительную отметку 0,000 принят уровень чистого пола общедомовых помещений первого этажа жилого дома всех секций, что соответствует абсолютной отметке 60,82 по Балтийской системе высот.
8. Конструкции разработаны для условий эксплуатации отапливаемого здания.
9. Уровень ответственности здания по ГОСТ 27751-2014 - КС-2 (нормальный).
10. Класс функциональной пожарной опасности жилого дома - Ф1.3;
11. Класс функциональной пожарной опасности нежилой части здания - Ф4.3;
12. Класс функциональной пожарной опасности паркинга - Ф5.2;
13. Класс здания по конструктивной пожарной опасности здания - С0.
14. Степень огнестойкости здания по табл. 21 ФЗ-123 - II.
15. В состав жилого дома ГП-72.106 входят 5 жилых секций и подземный паркинг(на 117 машино-место).
16. Подземный паркинг - 1-этажный, сложной формы в плане с общими габаритами между осей 34,600 х 96,450 м.
17. Высота помещений паркинга на отм. - 4,800 м -1,250 м в чистоте. Высота этажа принята в соответствии с техническим заданием на проектироание.
18. В осях Кп-Мп предусмотрена выездная рампа с уклоном от 18% до 13%, через металлические подъемно-секционные ворота (h=3,000м)
19. За отметку 0.000 принят уровень чистого пола 1-го этажа секции 106.1, что соответствует абсолютной отметке 61,54.
20. Монолитный железобетонный каркас состоит из фундаментной плиты(верх плиты на отм -4,950) на свайном основании, монолитных стен паркинга , монолитных стен выездной рампы. Наружные стены паркинга на отм. -4,800 монолитные толщиной 200 мм с утеплением из минераловатных (базальтовых) плит, толщиной 100 мм. Монолитные стены выездной рампы толщиной-200 мм.
21. Фундаменты - монолитные железобетонные ростверки на свайном основании.
22. Сваи - забивные железобетонные, сечение 300х300мм по серии 1.011.1-10.
23. Кровля подземного паркинга принята плоская по монолитному перекрытию, с внутренним водостоком.
24. Проект выполнен для плюсовых температур наружного воздуха. При производстве работ в зимнее время руководствоваться требованиями соответствующих разделов строительных норм и правил на производство и приемку строительно-монтажных работ в зимних условиях.

Изм.	Кол.уч.	Лист	№док.	Подп.	Дата
3	-	Зам.	04-26		05.26
2	-	Зам.	04-26		01.26
1	-	Зам.	57-25		05.25

Разработал	Румянцева	05.26
Проверил	Серебряков	05.26
ГАП	Барышов	05.26
ГИП	Аверин	05.26
Н.контр	Рябиков	05.26

10101-ИДК23/86-АР/23-72.106-АР5

Комплексная застройка территории, расположенной в границах улиц: Тобольский тракт-Обход города Тюмени (мкр. Губернаторский)
Второй этап

Строение Многоэтажный жилой дом с подземным паркингом ГП-72.106.

Стадия	Лист	Листов
Р	1	7

Общие данные

DEVISION
Архитектура и брендинг

Формат А3А

Согласовано

Взам. инв. №

Подп. и дата

Инв. № подл.

План подземного паркинга. Секция 106.5

Спецификация машино-мест	
Тип машино-места	Кол-во
Средний класс	117

Всего машино-мест: 117

Экспликация помещений

№	Наименование	Площадь, м2
1.01	Пространство паркинга	3745,23
1.02	Рампа подземного этажа	89,60
1.03	Техническое помещение	120,40
1.05	Рампа	124,00
Общая площадь помещений		4079,23

Экспликация машиномест
Автостоянка подземного этажа на отм. -4,800

Номер п/п	Наименование показателей	Ед.изм-я	Кол-во
1	Площадь помещения автостоянки	м2	3745,23
2	Количество машиномест	шт.	116
3	Номер парковочного места	№	1–116
4	Площадь машиноместа	м2	13,78–56,34
5	Всего площадь машиномест	м2	1885,98

Площадь машиномест

Номер	Тип машиноместа	Площадь, м²
1	Машиноместо (не менее 2500х5300)	56,34
2	Машиноместо (не менее 2500х5300)	14,56
3	Машиноместо (не менее 2500х5300)	14,56
4	Машиноместо (не менее 2500х5300)	14,56
5	Машиноместо (не менее 2500х5300)	16,54
6	Машиноместо (не менее 2500х5300)	15,49
7	Машиноместо (не менее 2500х5300)	13,85
8	Машиноместо (не менее 2500х5300)	13,85
9	Машиноместо (не менее 2500х5300)	13,85
10	Машиноместо (не менее 2500х5300)	13,85
11	Машиноместо (не менее 2500х5300)	13,85
12	Машиноместо (не менее 2500х5300)	13,85
13	Машиноместо (не менее 2500х5300)	15,49
14	Машиноместо (не менее 2500х5300)	15,54
15	Машиноместо (не менее 2500х5300)	13,78
16	Машиноместо (не менее 2500х5300)	13,78
17	Машиноместо (не менее 2500х5300)	13,78
18	Машиноместо (не менее 2500х5300)	13,78
19	Машиноместо (не менее 2500х5300)	13,78
20	Машиноместо (не менее 2500х5300)	23,02
21	Машиноместо (не менее 2500х5300)	19,25
22	Машиноместо (не менее 2500х5300)	17,03
23	Машиноместо (не менее 2500х5300)	17,03
24	Машиноместо (не менее 2500х5300)	17,03
25	Машиноместо (не менее 2500х5300)	20,30
26	Машиноместо (не менее 2500х5300)	20,30
27	Машиноместо (не менее 2500х5300)	17,03
28	Машиноместо (не менее 2500х5300)	17,03
29	Машиноместо (не менее 2500х5300)	17,03
30	Машиноместо (не менее 2500х5300)	17,03
31	Машиноместо (не менее 2500х5300)	17,03
32	Машиноместо (не менее 2500х5300)	19,26
33	Машиноместо (не менее 2500х5300)	25,27
34	Машиноместо (не менее 2500х5300)	13,78
35	Машиноместо (не менее 2500х5300)	13,78
36	Машиноместо (не менее 2500х5300)	13,78
37	Машиноместо (не менее 2500х5300)	13,78
38	Машиноместо (не менее 2500х5300)	13,78
39	Машиноместо (не менее 2500х5300)	13,78
40	Машиноместо (не менее 2500х5300)	13,78
41	Машиноместо (не менее 2500х5300)	13,78
42	Машиноместо (не менее 2500х5300)	13,78
43	Машиноместо (не менее 2500х5300)	17,96
44	Машиноместо (не менее 2500х5300)	15,70
45	Машиноместо (не менее 2500х5300)	13,85
46	Машиноместо (не менее 2500х5300)	13,85
47	Машиноместо (не менее 2500х5300)	13,85
48	Машиноместо (не менее 2500х5300)	13,85
49	Машиноместо (не менее 2500х5300)	13,85
50	Машиноместо (не менее 2500х5300)	13,85
51	Машиноместо (не менее 2500х5300)	13,85
52	Машиноместо (не менее 2500х5300)	13,85
53	Машиноместо (не менее 2500х5300)	13,85

Площадь машиномест

Номер	Тип машиноместа	Площадь, м²
54	Машиноместо (не менее 2500х5300)	13,85
55	Машиноместо (не менее 2500х5300)	15,70
56	Машиноместо (не менее 2500х5300)	18,12
57	Машиноместо (не менее 2500х5300)	13,78
58	Машиноместо (не менее 2500х5300)	13,78
59	Машиноместо (не менее 2500х5300)	13,78
60	Машиноместо (не менее 2500х5300)	13,78
61	Машиноместо (не менее 2500х5300)	13,78
62	Машиноместо (не менее 2500х5300)	13,78
63	Машиноместо (не менее 2500х5300)	13,78
64	Машиноместо (не менее 2500х5300)	13,78
65	Машиноместо (не менее 2500х5300)	25,73
66	Машиноместо (не менее 2500х5300)	15,78
67	Машиноместо (не менее 2500х5300)	13,91
68	Машиноместо (не менее 2500х5300)	13,91
69	Машиноместо (не менее 2500х5300)	13,91
70	Машиноместо (не менее 2500х5300)	13,91
71	Машиноместо (не менее 2500х5300)	13,91
72	Машиноместо (не менее 2500х5300)	13,91
73	Машиноместо (не менее 2500х5300)	14,04
74	Машиноместо (не менее 2500х5300)	14,04
75	Машиноместо (не менее 2500х5300)	14,04
76	Машиноместо (не менее 2500х5300)	14,04
77	Машиноместо (не менее 2500х5300)	14,04
78	Машиноместо (не менее 2500х5300)	14,04
79	Машиноместо (не менее 2500х5300)	16,35
80	Машиноместо (не менее 2500х5300)	14,71
81	Машиноместо (не менее 2500х5300)	14,71
82	Машиноместо (не менее 2500х5300)	14,58
83	Машиноместо (не менее 2500х5300)	15,28
84	Машиноместо (не менее 2500х5300)	15,00
85	Машиноместо (не менее 2500х5300)	14,18
86	Машиноместо (не менее 2500х5300)	14,31
87	Машиноместо (не менее 2500х5300)	14,31
88	Машиноместо (не менее 2500х5300)	15,90
89	Машиноместо (не менее 2500х5300)	13,78
90	Машиноместо (не менее 2500х5300)	13,78
91	Машиноместо (не менее 2500х5300)	13,78
92	Машиноместо (не менее 2500х5300)	13,78
93	Машиноместо (не менее 2500х5300)	13,78
94	Машиноместо (не менее 2500х5300)	13,78
95	Машиноместо (не менее 2500х5300)	15,33
96	Машиноместо (не менее 2500х5300)	14,45
97	Машиноместо (не менее 2500х5300)	14,58
98	Машиноместо (не менее 2500х5300)	14,58
99	Машиноместо (не менее 2500х5300)	16,20
100	Машиноместо (не менее 2500х5300)	14,04
101	Машиноместо (не менее 2500х5300)	14,04
102	Машиноместо (не менее 2500х5300)	14,04
103	Машиноместо (не менее 2500х5300)	14,04
104	Машиноместо (не менее 2500х5300)	14,04
105	Машиноместо (не менее 2500х5300)	25,88
106	Машиноместо (не менее 2500х5300)	29,63

Схема машиномест

Условные обозначения:

- 1.01 / 10,2 – Номер и площадь помещения
- П1 – Тип пола
- монолитный железобетон – 200 мм
- монолитный железобетон – 180 мм
- утеплитель – 50 мм
- утеплитель – 150 мм
- кирпичная перегородка – 120 мм

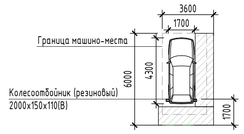

Марка позиции машино-места
Порядковый номер
1
10,0 м²
Площадь



Компоновочная схема:

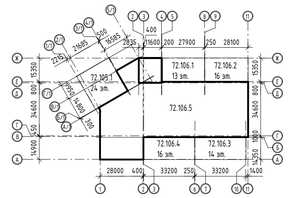

Примечания:
1. За отметку 0.000 принят уровень чистого пола 1-го этажа секции 106.1, что соответствует абсолютной отметке +60,52.
2. Площадь машино-места дана исходя из нормативного габарита машино-места и минимальных отступов от преград (приложения А, СП 113.13330.2023).
3. Площадь и схемы машино-мест в паркинге см. на листе – 6.
4. Спецификацию и схему ворот см. на листе – 6.
5. Ведомость отделки стен помещений. Ведомость отделки потолков помещений. Экспликация полов см. на листе –7.

Фрагмент плана 1 этаж

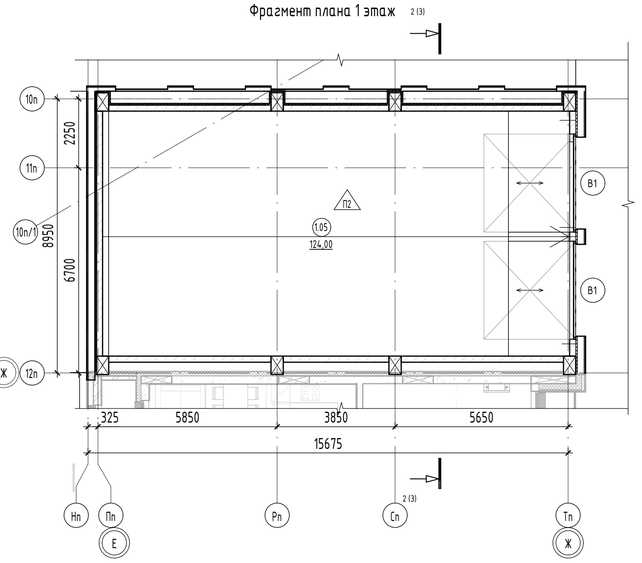

3	-	Зам.	04-26		05.26	10101-ИДК23/86-АР/23-72.106-АР5
2	-	Зам.	04-26		01.26	Комплексная застройка территории, расположенной в границах улиц: Тобольский тракт-Обход города Тюмень (мкр. Губернаторский) Второй этап
1	-	Зам.	57-25		05.25	
Изм.	Кол.уч.	Лист	№док.	Подп.	Дата	
Разработал		Дзю			05.26	Строение Многоэтажный жилой дом с подземным паркингом ГП-72.106.
Проверил		Серебряков			05.26	
ГАП		Барышов			05.26	План подземного паркинга. Фрагмент плана 1 этаж. Секция 106.5
ГИП		Аверин			05.26	
Н.контр		Рябиков			05.26	

Стадия	Лист	Листов
Р	2	

DEVISION Архитектура и брендинг

Формат А1А

Согласовано

Согласовано

Взам. инв. №

Подп. и дата

Инв. № подл.

Разрез 1-1. Секция 106.5

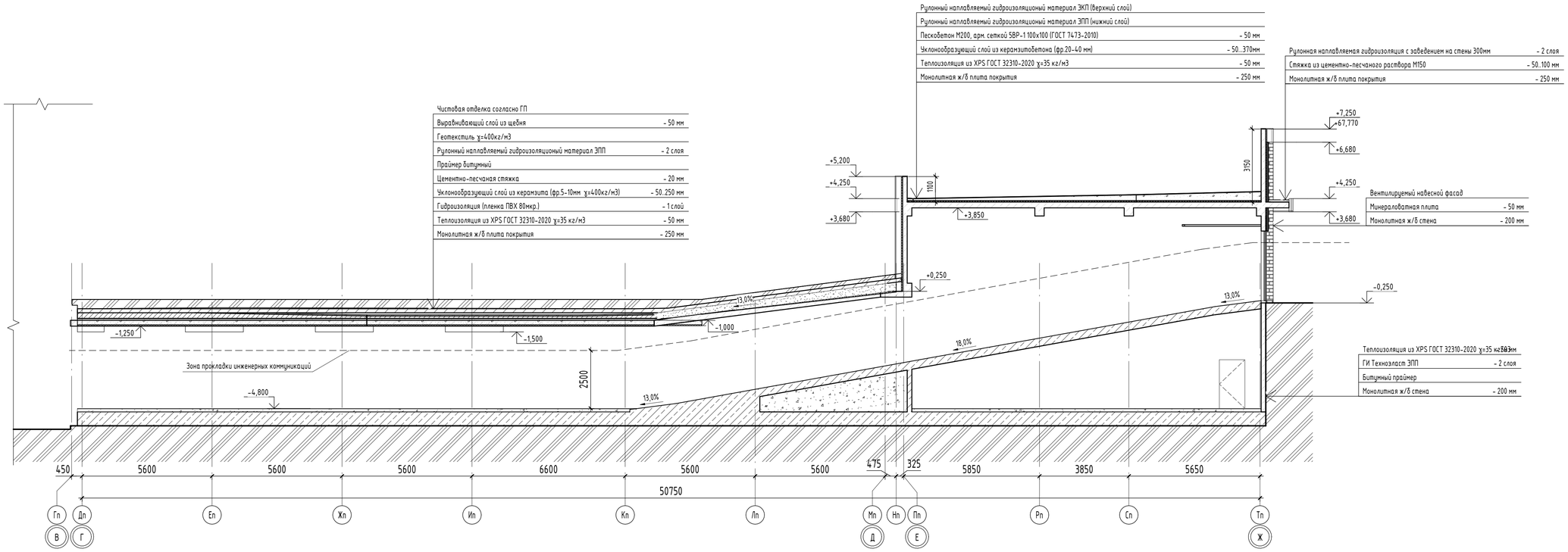

2 (3)

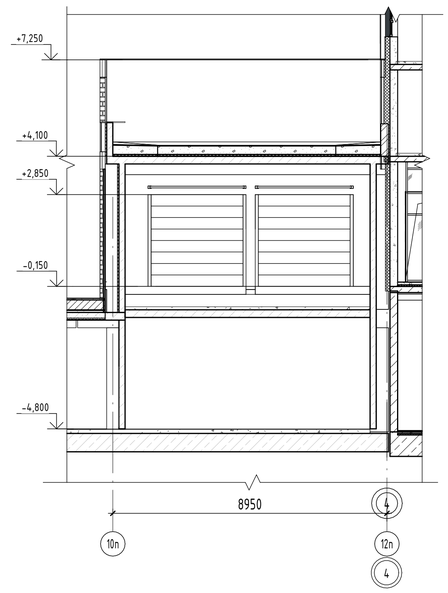

Компоновочная схема:

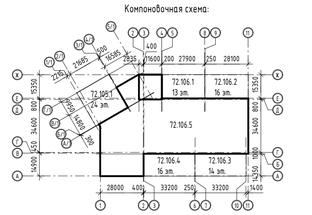

Примечание:
1. План паркинга см. на листе 2

						10101-ИДК23/86-АР/23-72.106-АР5	
						Комплексная застройка территории, расположенной в границах улиц: Тобольский тракт-Обход города Тюмени (мкр. Губернаторский) Второй этап	
2	-	Зам.	04-26		01.26		
Изм.	Кол.уч.	Лист	№док.	Подп.	Дата		
Разработал		Дзю			05.26	Строение Многоэтажный жилой дом с подземным паркингом ГП-72.106.	Стадия: Р; Лист: 3; Листов:
Проверил		Серебряков			05.26		
ГАП		Барышов			05.26		
ГИП		Аверин			05.26	Разрез 1-1. Секция 106.5	DEVISION Архитектура и брендинг
Н.контр		Рябиков			05.26		

Формат А1А

Согласовано

Согласовано

Взам. инв. №

Подп. и дата

Инв. № подл.

Согласовано

Взам. инв. №

Подп. и дата

Инв. № подл.

Фасад в осях 12п-10п. Секция 106.5

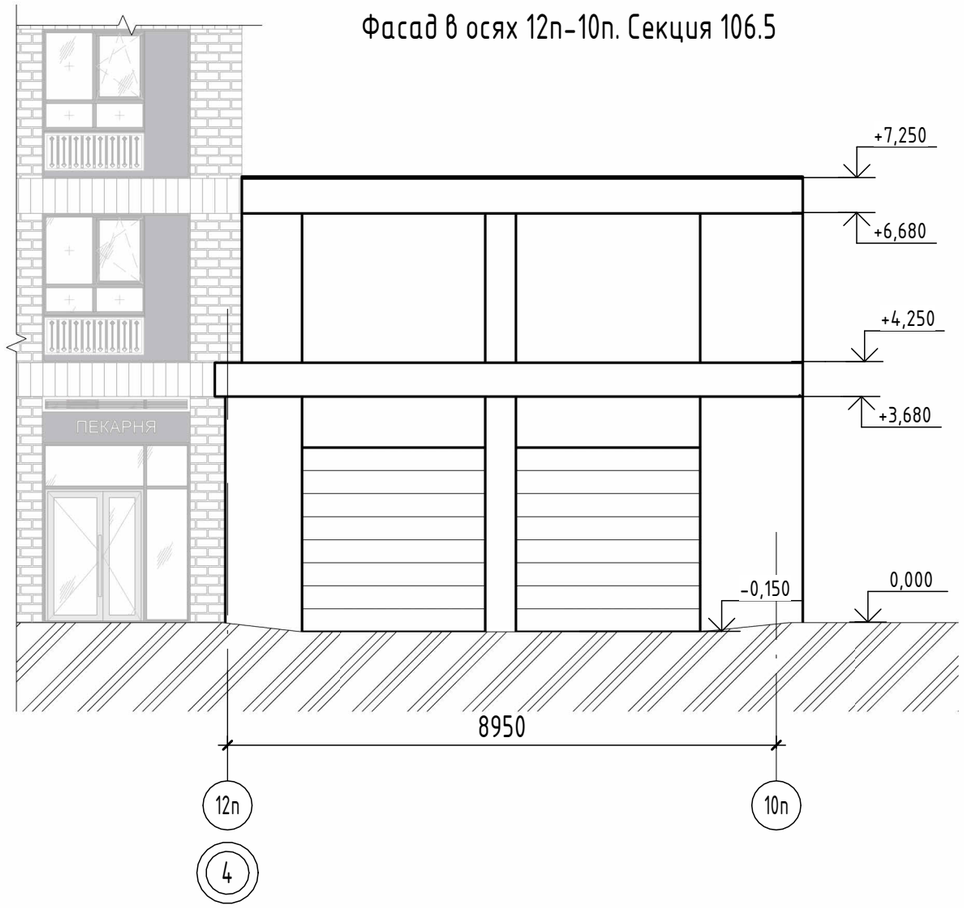

Фасад в осях Тп-Пп. Секция 106.5

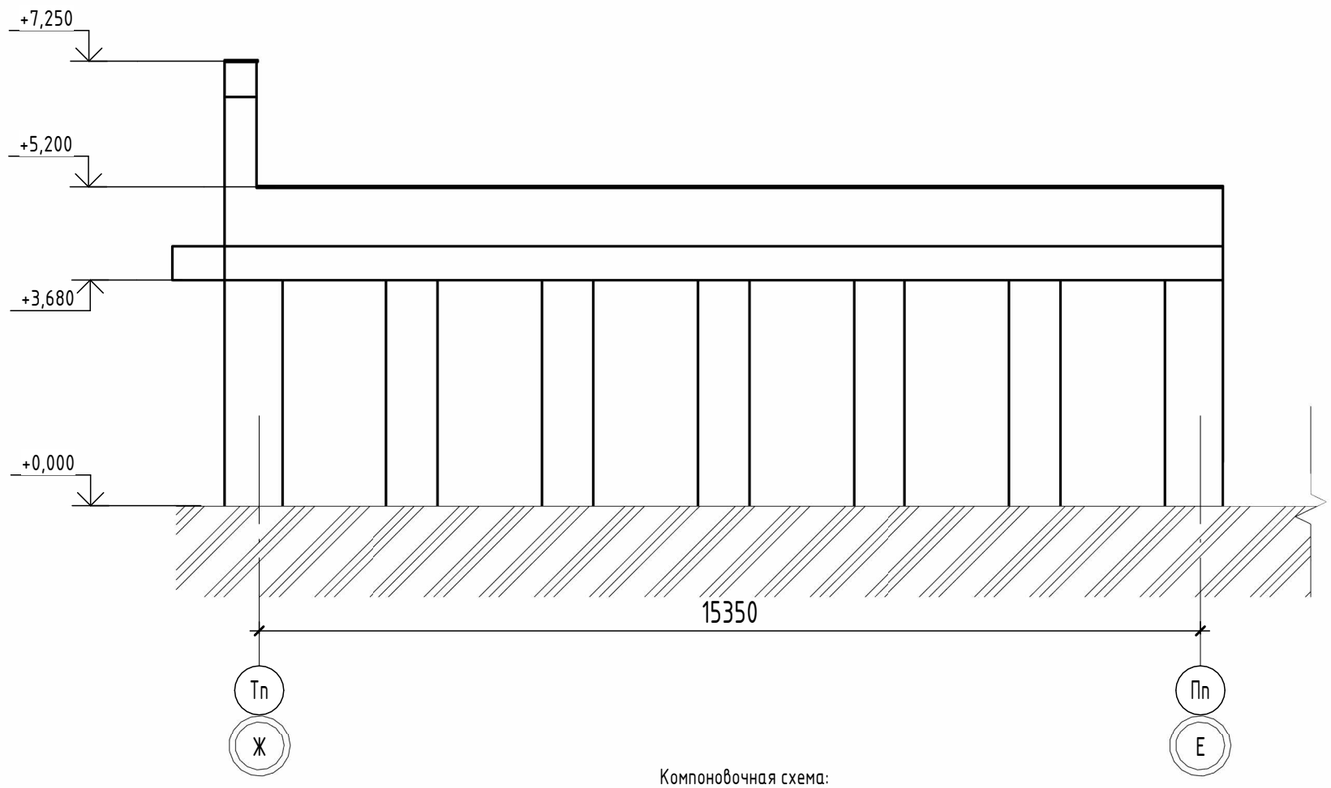

Фасад в осях 10п-12п. Секция 106.5

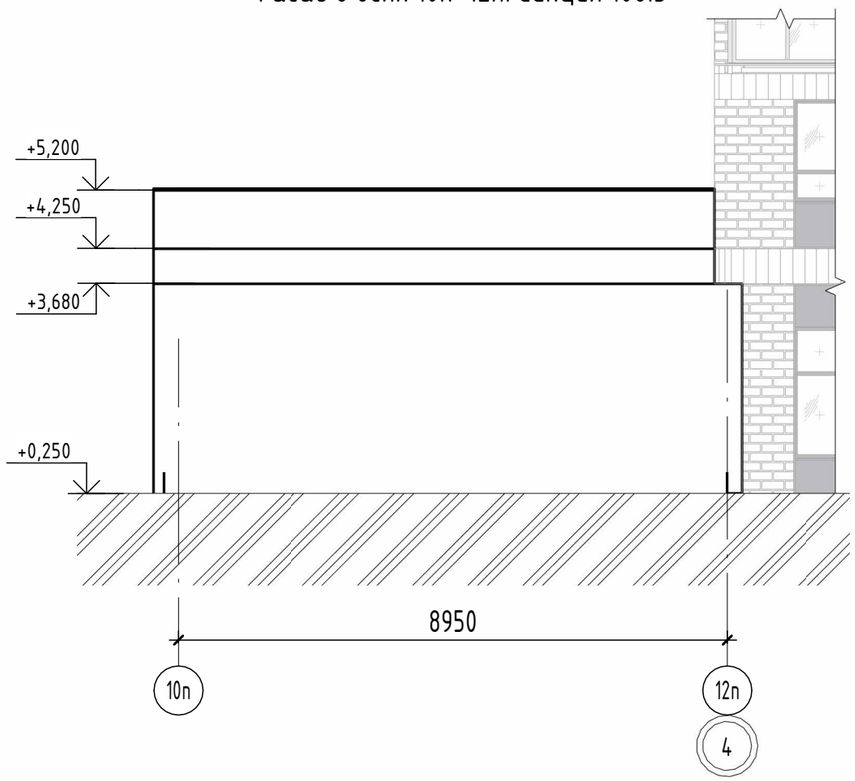

Компоновочная схема:

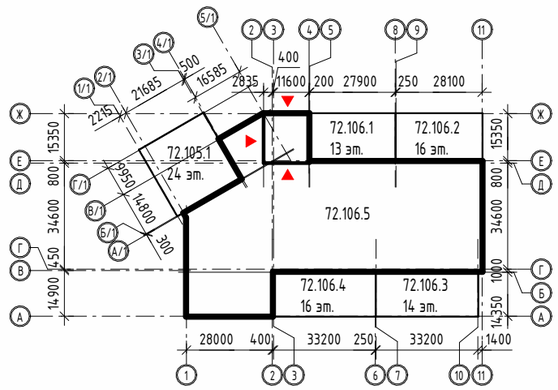

1. За отметку 0.000 принят уровень чистого пола 1-го этажа секции 106.1, что соответствует абсолютной отметке 60,82.

						10101-ИДК23/86-АР/23-72.106-АР5
						Комплексная застройка территории, расположенной в границах улиц: Тобольский тракт-Обход города Тюмени (мкр. Губернаторский) Второй этап
3	-	Зам.	04-26		05.26	
Изм.	Кол.уч.	Лист	№док.	Подп.	Дата	
Разработал		Румянцева			05.26	Строение Многоэтажный жилой дом с подземным паркингом ГП-72.106.
Проверил		Серебряков			05.26	
ГАП		Барышов			05.26	
ГИП		Аверин			05.26	
Н.контр		Рябиков			05.26	Фасад в осях 12п-10п, 10п-12п, Тп-Пп. Секция 106.5

Стадия	Лист	Листов
Р	4	

DEVISION
Архитектура и брендинг

Формат А3А

План кровли подземного паркинга. Секция 106.5

Фрагмент плана кровли

Компоновочная схема:

Примечание:
1. План паркинга см. на листе 2

						10101-ИДК23/86-АР/23-72.106-АР5	
						Комплексная застройка территории, расположенной в границах улиц: Тобольский тракт-Обход города Тюмень (мкр. Губернаторский) Второй этап	
3	-	Зам.	04-26		05.26		
Изм.	Кол.уч.	Лист	№док.	Подп.	Дата		
Разработал		Дэю			05.26	Строение Многоэтажный жилой дом с подземным паркингом ГП-72.106.	Стадия: Р; Лист: 5; Листов:
Проверил		Серебряков			05.26		
ГАП		Барышов			05.26	План кровли подземного паркинга. Секция 106.5	DEVISION Архитектура и брендинг
ГИП		Аверин			05.26		
Н.контр		Рябиков			05.26		

Формат А1А

Согласовано

Согласовано

Взам. инв. №

Подп. и дата

Инв. № подл.

Согласовано

Согласовано

Взам. инв. №

Подп. и дата

Инв. № подл.

Площадь машиномест		
Номер	Тип машиноместа	Площадь, м²
1	Машиноместо (не менее 2500х5300)	56,34
2	Машиноместо (не менее 2500х5300)	14,56
3	Машиноместо (не менее 2500х5300)	14,56
4	Машиноместо (не менее 2500х5300)	14,56
5	Машиноместо (не менее 2500х5300)	16,54
6	Машиноместо (не менее 2500х5300)	15,49
7	Машиноместо (не менее 2500х5300)	13,85
8	Машиноместо (не менее 2500х5300)	13,85
9	Машиноместо (не менее 2500х5300)	13,85
10	Машиноместо (не менее 2500х5300)	13,85
11	Машиноместо (не менее 2500х5300)	13,85
12	Машиноместо (не менее 2500х5300)	13,85
13	Машиноместо (не менее 2500х5300)	15,49
14	Машиноместо (не менее 2500х5300)	15,54
15	Машиноместо (не менее 2500х5300)	13,78
16	Машиноместо (не менее 2500х5300)	13,78
17	Машиноместо (не менее 2500х5300)	13,78
18	Машиноместо (не менее 2500х5300)	13,78
19	Машиноместо (не менее 2500х5300)	13,78
20	Машиноместо (не менее 2500х5300)	23,02
21	Машиноместо (не менее 2500х5300)	19,25
22	Машиноместо (не менее 2500х5300)	17,03
23	Машиноместо (не менее 2500х5300)	17,03
24	Машиноместо (не менее 2500х5300)	17,03
25	Машиноместо (не менее 2500х5300)	20,30
26	Машиноместо (не менее 2500х5300)	20,30
27	Машиноместо (не менее 2500х5300)	17,03
28	Машиноместо (не менее 2500х5300)	17,03
29	Машиноместо (не менее 2500х5300)	17,03
30	Машиноместо (не менее 2500х5300)	17,03
31	Машиноместо (не менее 2500х5300)	17,03
32	Машиноместо (не менее 2500х5300)	19,26
33	Машиноместо (не менее 2500х5300)	25,27
34	Машиноместо (не менее 2500х5300)	13,78
35	Машиноместо (не менее 2500х5300)	13,78
36	Машиноместо (не менее 2500х5300)	13,78
37	Машиноместо (не менее 2500х5300)	13,78
38	Машиноместо (не менее 2500х5300)	13,78
39	Машиноместо (не менее 2500х5300)	13,78
40	Машиноместо (не менее 2500х5300)	13,78
41	Машиноместо (не менее 2500х5300)	13,78
42	Машиноместо (не менее 2500х5300)	13,78
43	Машиноместо (не менее 2500х5300)	17,96
44	Машиноместо (не менее 2500х5300)	15,70
45	Машиноместо (не менее 2500х5300)	13,85
46	Машиноместо (не менее 2500х5300)	13,85
47	Машиноместо (не менее 2500х5300)	13,85
48	Машиноместо (не менее 2500х5300)	13,85
49	Машиноместо (не менее 2500х5300)	13,85
50	Машиноместо (не менее 2500х5300)	13,85
51	Машиноместо (не менее 2500х5300)	13,85
52	Машиноместо (не менее 2500х5300)	13,85
53	Машиноместо (не менее 2500х5300)	13,85

Площадь машиномест		
Номер	Тип машиноместа	Площадь, м²
54	Машиноместо (не менее 2500х5300)	13,85
55	Машиноместо (не менее 2500х5300)	15,70
56	Машиноместо (не менее 2500х5300)	18,12
57	Машиноместо (не менее 2500х5300)	13,78
58	Машиноместо (не менее 2500х5300)	13,78
59	Машиноместо (не менее 2500х5300)	13,78
60	Машиноместо (не менее 2500х5300)	13,78
61	Машиноместо (не менее 2500х5300)	13,78
62	Машиноместо (не менее 2500х5300)	13,78
63	Машиноместо (не менее 2500х5300)	13,78
64	Машиноместо (не менее 2500х5300)	13,78
65	Машиноместо (не менее 2500х5300)	13,78
66	Машиноместо (не менее 2500х5300)	25,73
67	Машиноместо (не менее 2500х5300)	15,78
68	Машиноместо (не менее 2500х5300)	13,91
69	Машиноместо (не менее 2500х5300)	13,91
70	Машиноместо (не менее 2500х5300)	13,91
71	Машиноместо (не менее 2500х5300)	13,91
72	Машиноместо (не менее 2500х5300)	13,91
73	Машиноместо (не менее 2500х5300)	14,04
74	Машиноместо (не менее 2500х5300)	14,04
75	Машиноместо (не менее 2500х5300)	14,04
76	Машиноместо (не менее 2500х5300)	14,04
77	Машиноместо (не менее 2500х5300)	14,04
78	Машиноместо (не менее 2500х5300)	14,04
79	Машиноместо (не менее 2500х5300)	16,35
80	Машиноместо (не менее 2500х5300)	14,71
81	Машиноместо (не менее 2500х5300)	14,71
82	Машиноместо (не менее 2500х5300)	14,58
83	Машиноместо (не менее 2500х5300)	15,28
84	Машиноместо (не менее 2500х5300)	15,00
85	Машиноместо (не менее 2500х5300)	14,18
86	Машиноместо (не менее 2500х5300)	14,31
87	Машиноместо (не менее 2500х5300)	14,31
88	Машиноместо (не менее 2500х5300)	15,90
89	Машиноместо (не менее 2500х5300)	13,78
90	Машиноместо (не менее 2500х5300)	13,78
91	Машиноместо (не менее 2500х5300)	13,78
92	Машиноместо (не менее 2500х5300)	13,78
93	Машиноместо (не менее 2500х5300)	13,78
94	Машиноместо (не менее 2500х5300)	13,78
95	Машиноместо (не менее 2500х5300)	15,33
96	Машиноместо (не менее 2500х5300)	14,45
97	Машиноместо (не менее 2500х5300)	14,58
98	Машиноместо (не менее 2500х5300)	14,58
99	Машиноместо (не менее 2500х5300)	16,20
100	Машиноместо (не менее 2500х5300)	14,04
101	Машиноместо (не менее 2500х5300)	14,04
102	Машиноместо (не менее 2500х5300)	14,04
103	Машиноместо (не менее 2500х5300)	14,04
104	Машиноместо (не менее 2500х5300)	14,04
105	Машиноместо (не менее 2500х5300)	25,88
106	Машиноместо (не менее 2500х5300)	29,63

Площадь машиномест		
Номер	Тип машиноместа	Площадь, м²
107	Машиноместо (не менее 2500х5300)	38,58
108	Машиноместо (не менее 2500х5300)	27,45
109	Машиноместо (не менее 2500х5300)	33,81
110	Машиноместо (не менее 2500х5300)	21,56
111	Машиноместо (не менее 2500х5300)	18,05
112	Машиноместо (не менее 2500х5300)	17,86
113	Машиноместо (не менее 2500х5300)	17,54
114	Машиноместо (не менее 2500х5300)	17,73
115	Машиноместо (не менее 2500х5300)	16,25
116	Машиноместо (не менее 2500х5300)	16,25
Общее количество: 116		1885,98

Схема машино-мест

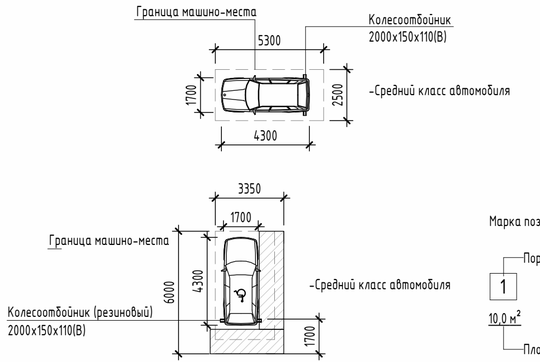

Спецификация ворот

Ном. поз.	Обозначение	Наименование	Огнестойкость	Описание	Всего
В-1	ГОСТ 31174-2017	ВПС 3000х3000(h)		Ворота подъемно-секционные	2

Спецификация заполнения дверных проемов

Ном. поз.	Обозначение	Наименование	Размеры проема hxb (мм)	Огнестойкость	Итого	Примечание
2Л	ГОСТ Р 57327-2016	ДПС 01 2080х1060 Л EI-30	2100х1100	EI-30	1	Оборудованная замком

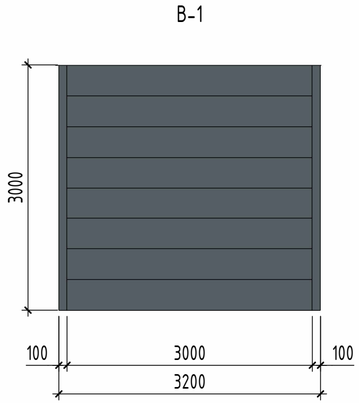

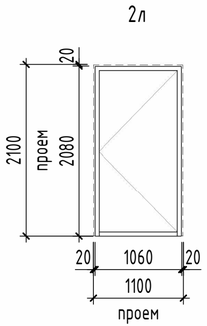

					10101-ИДК23/86-АР/23-72.106-АР5
3	-	Зам.	04-26		05.26
2	-	Зам.	04-26		01.26
Изм.	Кол.уч.	Лист	№док.	Подп.	Дата
Разработал		Дзю			05.26
Проверил		Серебряков			05.26
ГАП		Барышов			05.26
ГИП		Аверин			05.26
Н.контр		Рябиков			05.26

Комплексная застройка территории, расположенной в границах улиц: Тобольский тракт-Обход города Тюмени (мкр. Губернаторский)
Второй этап

Строение Многоэтажный жилой дом с подземным паркингом ГП-72.106.

Стадия	Лист	Листов
Р	6	

Площадь машино-мест. Схема машино-мест. Спецификация ворот. Спецификация заполнения дверных проемов. Схема ворот и дверей

DEVISION
Архитектура и брендинг

Формат А4х3А

Экспликация полов паркинга

Тип пола	Наименование отделки	Эскиз	Состав пола	Площадь, м²	Примечание
П1	Топпинг по бетонной стяжке	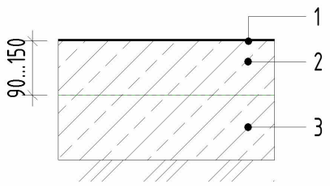	1. Топпинг - 5 мм 2. Уклонообразующий слой - бетон В25, армированный сеткой 100х100 мм - 90...150 мм 3. Основание: монолитная фундаментная плита.	3914,84	Помещение для хранения автомобилей
П2	Без отделки	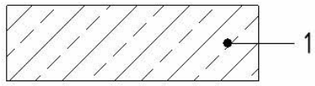	1. Монолитная железобетонная плита	220,04	Рампа подземного этажа, рампа первого этаж, рампа

Ведомость отделки потолков паркинга

Наименование помещения	Вид отделки потолка	Площадь,м2
Без отделки		
Пространство паркинга	Без отделки	3745,23
Техническое помещение	Без отделки	120,40
Рампа подземного этажа	Без отделки	89,60
Рампа	Без отделки	124,00

Ведомость отделки стен помещений паркинга и техэтажа

Наименование помещения	Вид отделки стен	Площадь, м2
Паркинг	Обработка упрочняющим составом. Сигнальная окраска углов и пилонов в зоне движения автомобилей.	574,3

Примечания:

1. Применение отделочных материалов, используемых на путях эвакуации (тамбуры, вестибюль, коридоры, лестничные клетки), допускается (согласно Федеральному закону №123-ФЗ) класса пожарной опасности не выше, чем КМ2:
- для стен - со свойствами материалов не ниже Г1-В2-Д2-Т-2;
- для полов - со свойствами материалов не ниже Г1-В2-Д2-Т2-РП1.

Наличие сертификатов пожарной безопасности на применяемые отделочные материалы обязательно.
В процессе производства отделочных работ в здании выполнить герметизацию швов и стыков конструкций стен, мест ввода и прохождения электропроводки, санитарнотехнических и других коммуникаций через перекрытия, стены и другие ограждения, мест стыковки вентиляционных блоков, во избежание проникновения, обитания, размножения и расселения синатропных членистоногих организмов.

1	-	Зам.	57-25		05.25
Изм.	Кол.уч.	Лист	№док.	Подп.	Дата
Разработал		Дзю			05.26
Проверил		Серебряков			05.26
ГАП		Барышов			05.26
ГИП		Аверин			05.26
Н.контр		Рябиков			05.26

10101-ИДК23/86-АР/23-72.106-АР5

Комплексная застройка территории, расположенной в границах улиц: Тобольский тракт-Обход города Тюмени (мкр. Губернаторский)
Второй этап

Строение Многоэтажный жилой дом с подземным паркингом ГП-72.106.

Стадия	Лист	Листов
Р	7	

Ведомость отделки стен помещений. Ведомость отделки потолков помещений. Экспликация полов

DEVISION
Архитектура и брендинг

Согласовано

Взам. инв. №

Подп. и дата

Инв. № подл.

Формат А3А